DETALLES DE CONSTRUCCIÓN MATERIALES, PESO

Construction Details Materials · Weight

Especificación

Boquilla automática DN 19, para un flujo máximo. 55-70 l/min. (dependiendo de diversos criterios de presión ej. medida de manguera y caño). Tipo HiFlo hasta 80 l/min. dependiendo de hidraulicos optimizados.

Presión de trabajo 0,5 a 3,5 bar. Rango de temperatura -20ºC a +55ºC.

Apto para gasolina (también con contenido en Etanol), Diesel, fuel oil, biodiesel. No apta para aceites viscosos.

ESPECIFICACIONES STANDARD:

Tipo Venturi de corte automático con válvula de posición de corte de seguridad. Válvula de comprobación integrada, palanca con gatillo de 2 velocidades con pasador de gatillo desmontable EB 280. Cuerpo y admisión de manguera en aluminio. Caño de aluminio, Punta de acero inoxidable. Tuerca giratoria de acero inoxidable de giro facil. Sellos, juntas tóricas y diafragma de poliuretano y NBR. Guarda de compuesto plástico. Partes internas de latón, acero inoxidable y resina acetal, antisalpicaduras y agarradero en PVC, Manga EK 043 de poliuretano.

Peso: +- 1,0 kg.

Acorde con EN 13012. Cumple los requisitos de seguridad y pesos y medidas.
ATEX (O II 1G) certificado nº.: SIRA 03ATEX9 487U.
aprobación TÜV P-TÜ7-01930.

Automatic nozzle DN 19, for flow rate max. 55 -70 l/min. (depending on various pressure criteria e.g. spout and hose size). HiFlo type up to 80 l/min. depending on optimized hydraulics.

Working pressure 0,5 to 3,5 bar. Temperature range -20° to + 55°C.

Suitable f. gasoline (also with ethanol content), diesel, fuel oil, biodiesel. Not suitable for viscous oils.

STANDARD SPECIFICATION:

Venturi type automatic shut-off with safety cut-out attitude valve. Built-in check valve. 2-speed lever latch with removable latch pin EB 280. Body and hose inlet of aluminium. Spout of aluminium, tip of stainless steel. Easy rotating swivel, swivel nut of stainless steel. Lip seal, O-rings + diaphragm of polyurethane and NBR. Guard of composite plastic. Inner parts of brass, stainless steel, acetal resin and Peek. Scuffguard and comfigrip of PVC. Product Sleeve EK 043 of polyurethane.

Weight: ≈ 1,0 kg.

Meets EN 13012. Fulfils the requirements of safety and Weights and Measures.
ATEX (Ⓔ II 1G) certificate no.: SIRA 03ATEX9 487U.
TÜV approval P-TÜ7-01930.

TIPO DE GUARDA *Guard Style* No.	ENTRADA DE MANGUERA *Hose Inlet* G	MEDIDA CAÑO *Spout Size* DN [mm]	CÓDIGO DE PIEZA *Part Number* Tipo
1	R 1" AG *1" BSP macho*	19	ZVA2 1.0
		Form R 16 *reducida*	ZVA2 1.0 R
3	R 1" AG *1" BSP macho*	19	ZVA2 3.0
		Form R 16 *reducida*	ZVA2 3.0 R
	R 1" IG *1" BSP hembra*	19	ZVA2 3.1
		Form R 16 *reducida*	ZVA2 3.1 R
	R 3/4" IG *3/4" BSP hembra*	19	ZVA2 3.4
		Form R 16 *reducida*	ZVA2 3.4 R
4	R 1" AG *1" BSP macho*	19	ZVA2 4.0
		Form R 16 *reducida*	ZVA2 4.0 R
	R 1" IG *1" BSP hembra*	19	ZVA2 4.1
		Form R 16 *reducida*	ZVA2 4.1 R
	3/4" NPT IG *3/4" NPT hembra*	19	ZVA2 4.3
		Form R 16 *reducida*	ZVA2 4.3 R
	R 3/4" IG *3/4" BSP hembra*	19	ZVA2 4.4
		Form R 16 *reducida*	ZVA2 4.4 R
	1" NPT IG *1" NPT hembra*	19	ZVA2 4.5
6	R 1" AG *1" BSP macho*	19	ZVA2 6.0
		Form R 16 *reducida*	ZVA2 6.0 R
	R 3/4" IG *3/4" BSP hembra*	19	ZVA2 6.4
		Form R 16 *reducida*	ZVA2 6.4 R
6B	R 1" IG *1" BSP hembra*	Form R 16 *reducida*	ZVA2 6B.1 R
	R 3/4" IG *3/4 "BSP hembra*	19	ZVA2 6B.4
		Form R 16 *reducida*	ZVA2 6B.4 R

ZVA Slimline 2

NUEVO - NEW

recambios ZVA Slimline
replaces ZVA Slimline

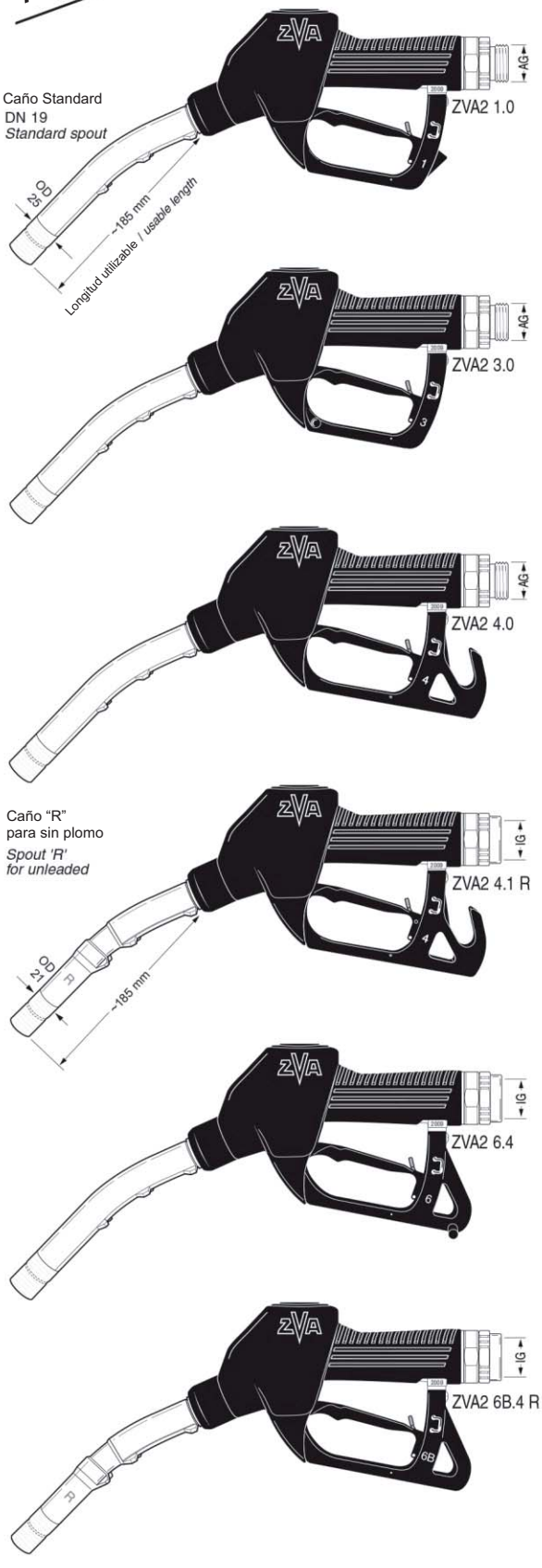

Especificaciones sujetas a cambios sin previa notificación . Copyright ELAFLEX · Specifications subject to change without notice · Copyright ELAFLEX

Para pedido de números ver también: www.elaflex.de/english
"Configurador Difusor ZVA Slimline 2", o Información 4.08

For order numbers please see also www.elaflex.de/english
***"ZVA Slimline 2 Nozzle Configurator"**, or Information 4.08*

Difusor Automático ZVA Slimline 2

1) No suministrado como recambio
2) Para versión "LT" (Baja Temperatura, hasta -40ºC)
3) Para versión de alto flujo ZVA Slimline 2 H

1) Not supplied as spare part.
2) For 'LT'-Version (Low Temperature, up to -40°C)
3) For high flow version ZVA Slimline 2 H.

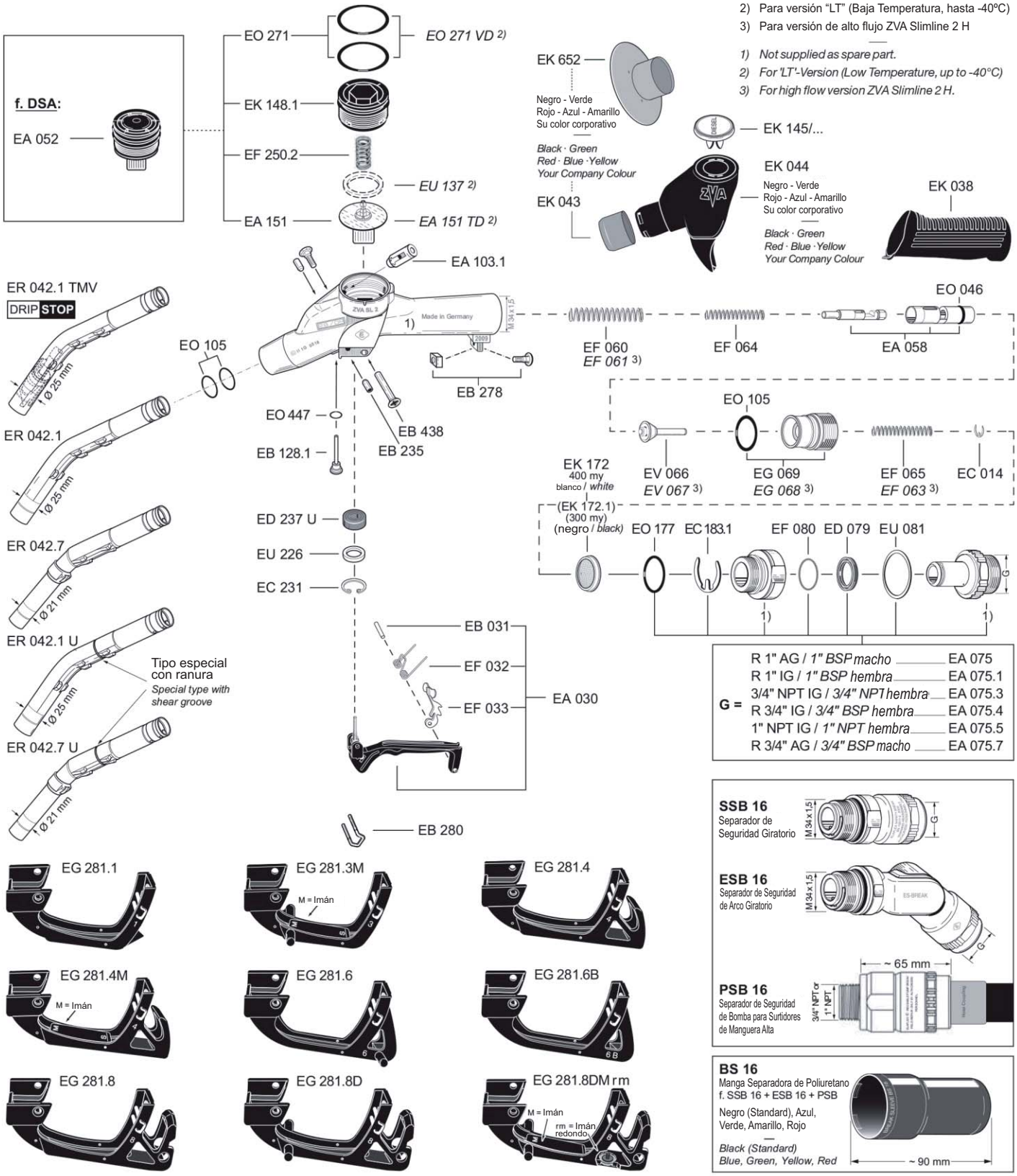

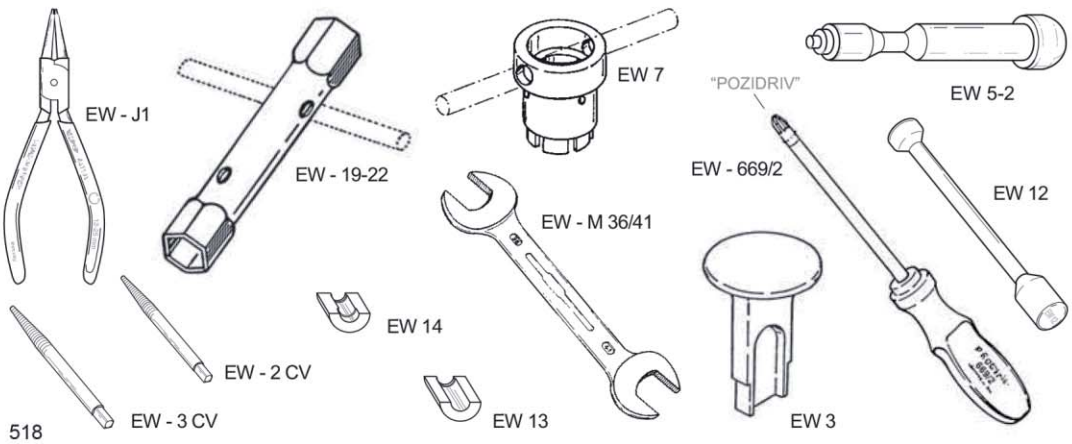

Herramientas de Montaje *Assembly Tools*	
EW - J1	f. EC 231
EW 19-22	f. EG 069, EK 148.1
EW 2 CV	f. EB 235
EW 3	f. EA 058
EW 3 CV	f. EA 103.1
EW - M 36/41	f. EA 075
EW 5-2	f. EA 058, EA 103.1
EW 7	f. EK 148.1, EA 050
EW 669/2	f. EB 438, EB 278
EW 12	f. EO 105
EW 13	f. EV 067
EW 14	f. EV 066